ES

BURATTO

RB

M S F

MASS
SURFACE FINISHING

OUR EXPERIENCE, YOUR RESULTS

ROLL
WASCH

BURATTO

RB

Modelo Model	Capacidad l Capacity l
RB-80-PMP	80
RB-160-PMP	160
RB-250-PMP	250
RB-480-PMP	480

El tambor RB de Rollwasch ® ha sido ampliamente modernizado a lo largo de las décadas. Hoy es una máquina moderna y completa de un eficiente sistema hidráulico, ideal para optimizar la fase más importante de un ciclo en húmedo: el enjuague. Con el tambor RB esta función es llevada a cabo gracias a una válvula especial en el fondo del barril que introduce agua, que fluye de la boca equipada con dos filtros colocados en diferentes posiciones. El basculamiento es ejecutado eléctricamente y la máquina está protegida por una rejilla de seguridad.

BURATTO

RB

Cada tambor RB está disponible con control electrónico de la velocidad y extensión de la sigla PMP. La tapa estándar se proporciona con filtro de descarga central, equipado con tapón roscado de polímero. La tapa cuenta con dos tornillos para la fijación al barril. En los procesos en húmedo se recomienda prever (a cargo del cliente) una rejilla en el suelo para el drenaje de las aguas residuales.

BURATTO

RB

Modelo Kw. Model	Dimensiones totales mm Overall dimensions mm									Barril mm. Barrel mm		Alturas de trabajo Working height			Cap. nomin. L Nominal cap L	Motor KW Motor
RB-80-PMP	1595	1020	1705	425	1170	780	240	1410	600	230	650	900	750	480	80	0,55
RB-160-PMP	1780	1090	1755	480	1300	850	240	1505	700	300	750	1010	800	520	160	0,75
RB-250-PMP	1730	1165	1745	430	1300	925	240	1615	800	412	901	1010	780	460	250	1,60
RB-480-PMP	2440	1320	1950	450	1990	1080	240	1760	800	460	1148	1170		660	480	2,30

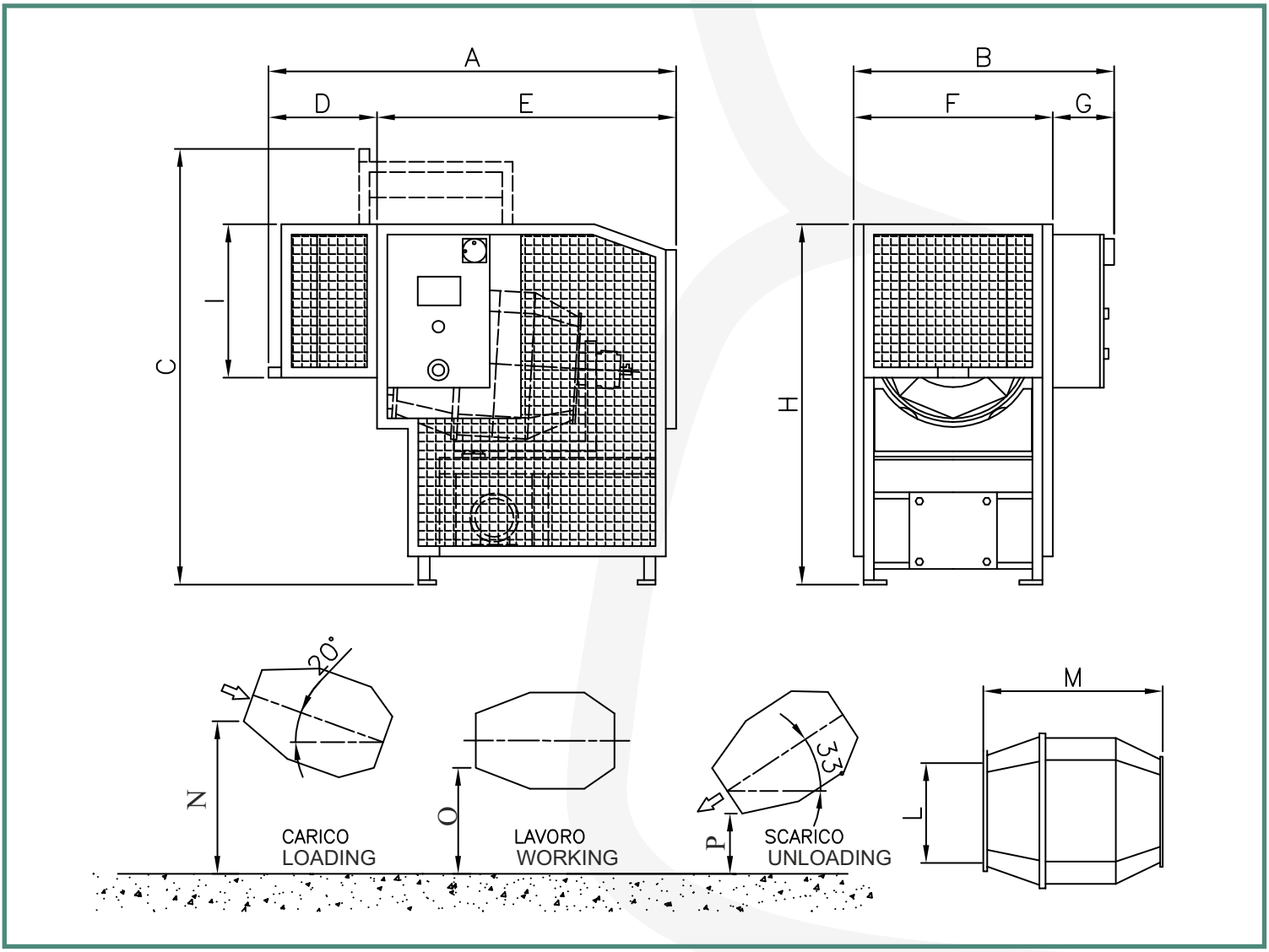

Tambor RB, una gama de máquinas completa

BURATTO

RB

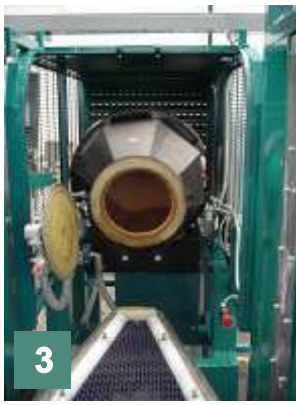

1. Visión general de la instalación RW-1241, compuesta por 4 tambores especiales;
   2-3-4. Después de la apertura de la boca, tres fases de descarga del barril;
   5. Fase de levantamiento de la estructura de separación y recarga, para recargar el barril con los media de acabado;
   6. Máquina con la tapa cerrada, lista para efectuar un nuevo ciclo de acabado;
7. Detalle de la especial válvula giratoria para la alimentación continua y en automático, durante el proceso, de agua y compuesto químico de acabado;

Accesorios modulares Modultec.

Algunos ejemplos:

1. Columna DOS-KEM-QF, estructura tecnológica de soporte predispuesta para alojar el panel de control de la máquina y equipada con una estación de dosificación automática para procesos de tipo QF (fase Abragrip y fase de enjuague automático con mezcla agua/compuesto);
2. Estación de dosificación automática para la mezcla de agua y compuesto químico líquido DOS-KEM-150;
3. Cuba en acero inoxidable para el enjuague por inmersión de las piezas tratadas equipada con cinta transportadora, serie UNIVAR-PVC.

BURATTO

RB

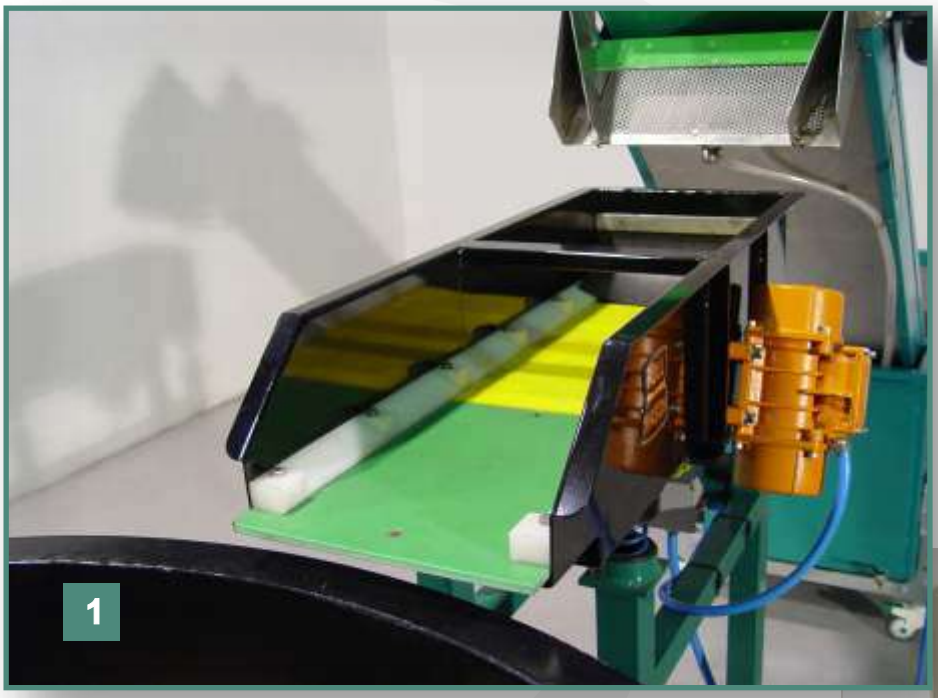

1

2

3

Accesorios modulares Modultec.

Algunos ejemplos:

1. Ejemplo de canal vibratorio UNID-ES-AIR para el goteo gravitacional, con la opción de incorporar también chorros de aire comprimido sobre las piezas que se vibro-transportan;
2. Estación de dosificación y mezcla automática agua – compuesto químico MIX-KEM-80-GM;
3. Cuba de reciclaje con electrobomba, con capacidad de 170 L;

VIA SAN CARLO, 21
20847 ALBIATE (MB) - ITALIA

TEL. +39 0362 930334
FAX. +39 0362 931440
E-MAIL INFO@ROLLWASCH.IT

WWW.ROLLWASCH.COM
PERFECT SURFACES SINCE 1950

OUR EXPERIENCE, YOUR RESULTS

ROLL WASCH