ES

LINEAR

CSR

OUR EXPERIENCE, YOUR RESULTS

MSF

MASS SURFACE FINISHING

ROLL WASCH

LINEAR
CSR

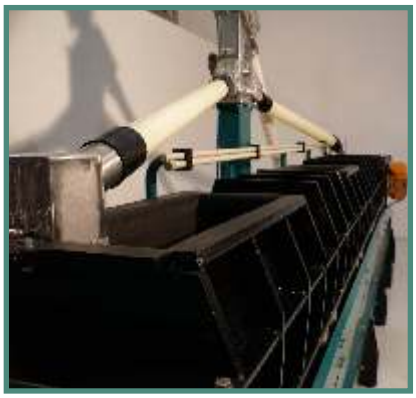

Linear-CSR-4350-G

Modelo Model	longit. X sez. cuba Lenght x sect. tank	media kg Media Kg.
Linear CS 3220/G	2650x220 mm.	600
Linear CS 3300/G	2650x300 mm.	900
Linear CSR 4220/G	4000x220 mm.	800
Linear CSR 4300/G	4000x300 mm.	1300
Linear CSR 4350/G	4000x350 mm.	1800
Linear CS 6220/G	6000x220 mm.	1800
Linear CS 6300/G	6000x300 mm.	2200
Linear CS 6350/G	6000x350 mm.	2500

* La carga de bolas puede variar de acuerdo con la relación peso/volumen de las piezas
*The charge of balls can change depending on ratio weight/volume of parts

La gama de máquinas Linear CS y CSR resume el estado de la técnica de la tecnología Rollwasch en los procesos de ciclo continuo de abrillantado de bolas.

Linear CS y CSR es una serie de máquinas de abrillantado a bolas de alta frecuencia (3000 rpm), automatizadas de ciclo continuo. Con este tipo de máquina podemos afrontar varios procesos de abrillantado clásico, de decapado respetuoso con el medio ambiente, de desbarbado de micro rebabas que quedan después del mecanizado. **Linear CS y CSR** permiten una alimentación continua que es ideal, por ejemplo, para seguir el ritmo de una o más prensas y que puede cambiar dependiendo del tipo de artículos producidos; la velocidad cambia mediante el ajuste automático del flujo de proceso por medio del **sistema CSR**.

LINEAR

CSR

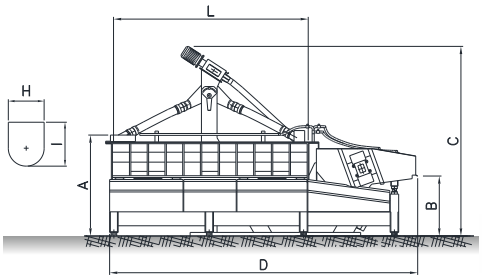

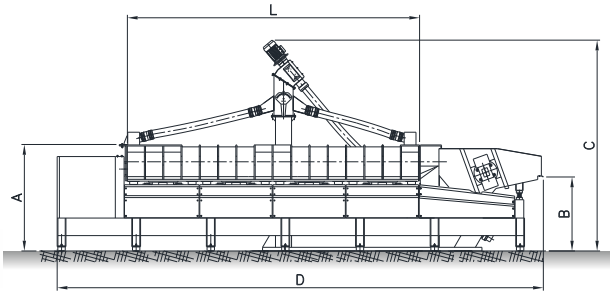

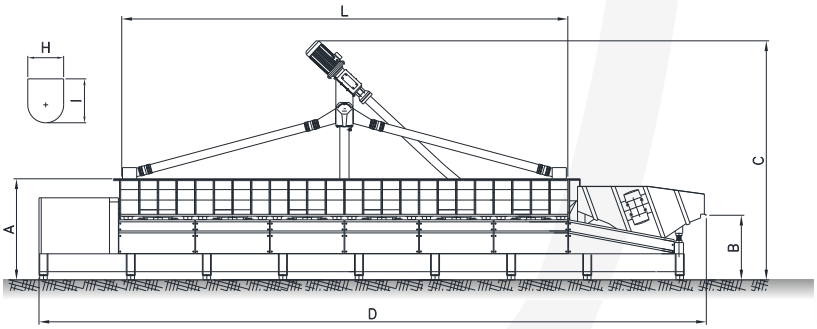

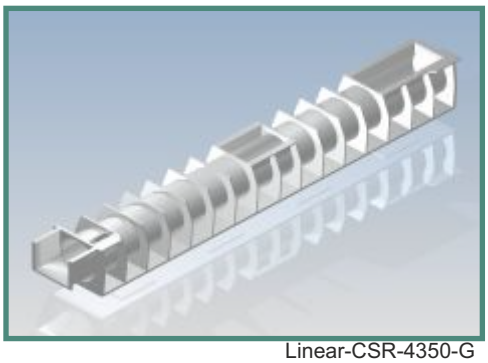

Linear-CSR-4350-G

Modelo Model	Dimensiones totales Overall dimensions mm.	Dim. Netas cuba mm Net tank sizes mm.	Potencia KW Power KW	Capacidad lt Capacity lts.
Linear CS 3220/G	A-1280 B-830 C-2350 D-4220	H-220 I-362 L-2650	13,0	105
Linear CS 3300/G	A-1280 B-830 C-2350 D-4220	H-300 I-400 L-2650	13,0	190
Linear CSR 4220/G	A-1465 B-945 C-2900 D-6650	H-220 I-220 L-4000	21,5	240
Linear CSR 4300/G	A-1465 B-945 C-2900 D-6650	H-300 I-300 L-4000	21,5	330
Linear CSR 4350/G	A-1465 B-945 C-2900 D-6650	H-350 I-350 L-4000	21,5	385
Linear CS 6220/G	A-1370 B-870 C-3200 D-8950	H-220 I-362 L-6000	34,0	360
Linear CS 6300/G	A-1370 B-870 C-3200 D-8950	H-300 I-400 L-6000	34,0	495
Linear CS 6350/G	A-1370 B-870 C-3200 D-8950	H-350 I-460 L-6000	34,0	578

El diseño reciente CSR aplicado al modelo con cuba de cuatro metros, ofrece altas prestaciones especialmente en ambientes con pH ácido.

Linear CSR tiene una geometría especial diseñada para optimizar la dosificación del agua, mejorar el flujo de las bolas en el sentido longitudinal y volver más uniforme la rotación de la masa vibrante.
Este nuevo diseño abre un "nuevo camino" en el campo del abrillantao con bolas, en el que Rollwasch fue el pionero mundial con sus primeras máquinas de alta frecuencia, desde los años 70.

LINEAR
CSR

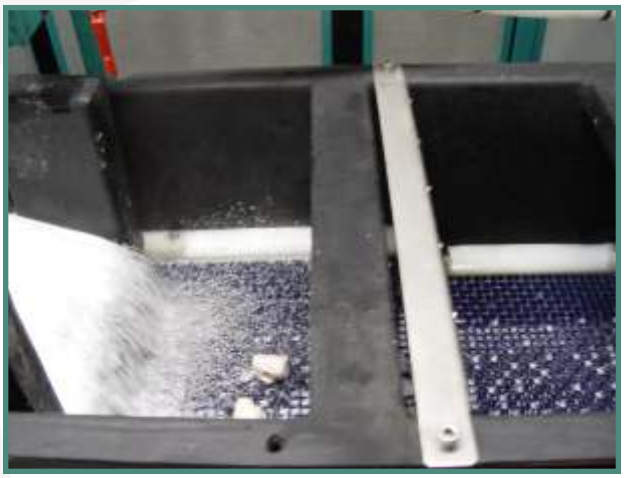

Los sistemas de abrillantado lineal Rollwasch se distinguen por soluciones innovadoras y competitivas.

A partir de los sitemas de carga, que pueden ser vibrantes o por cinta de transporte, se puede determinar un ritmo de carga óptima. Las estaciones de dosificación y de mezcla agua-compuesto químico de la serie MIX-KEM aseguran un suministro constante del líquido de procesamiento. El sistema hidráulico garantiza la pulverización constante de la cuba, a lo largo de toda la longitud, además de enjuagar el área de vibro-separación.

LINEAR
CSR

Cada solución de plantas basadas en las máquinas lineales Rollwasch, está estudiada para ofrecer al cliente el máximo nivel de personalización y eficiencia.

El uso de especiales cubas de enjuague "**UNIVAR**" para el enjuague “por inmersión total”, permite que las piezas que vienen de las máquinas lineales reciban un completo y abundante enjuague (por inmersión). Una cinta transportadora especial puesta dentro de la cuba UNIVAR, lleva las piezas en continuo hacia al siguiente ciclo de secado.

Las plantas de ciclo continuo Rollwasch se distinguen por el cuidado de cada detalle de construcción.

La atención para los detalles de construcción, como la ventilación forzada de depresión en la cabina de aislamiento acústico, la iluminación interior con protección IP55, las unidades de pistón hidráulico para asegurar el cierre perfecto de las puertas - evitando que la gente deje las puertas parcialmente abiertas. Cuando sea necesario, el secador puede ser elevado para permitir la descarga en plataformas o rodillos definidos con el cliente.

LINEAR
CSR

La implementación de sistemas de lavado anteriores a las máquinas lineales CPR permiten optimizar el tratamiento de piezas grasientas o con residuos oleosos.

En muchas instalaciones, adonde las piezas que se tienen que desbarbar son grasosas o sus superficies tienen residuos de aceite, se estudian unidades de lavado antes del ciclo. Estos sistemas pueden ser con transporte helicoidal o por cinta transportadora, dependiendo del tipo de artículos que se tiene que lavar. El suministro de estos sistemas garantiza una perfecta sincronización entre lavado y abrillantado, con flujo continuo.

VIA SAN CARLO, 21
20847 ALBIATE (MB) - ITALIA

TEL. +39 0362 930334
FAX. +39 0362 931440
E-MAIL INFO@ROLLWASCH.IT

WWW.ROLLWASCH.COM
PERFECT SURFACES SINCE 1950

OUR EXPERIENCE, YOUR RESULTS

ROLL WASCH